SCHEMA FORATURA A-A
DRILLING SCHEME A-A

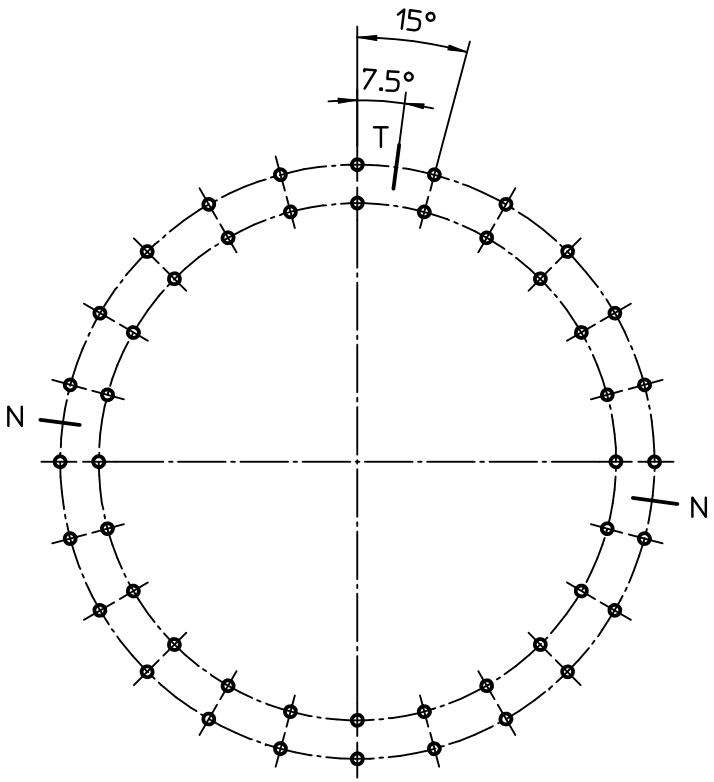

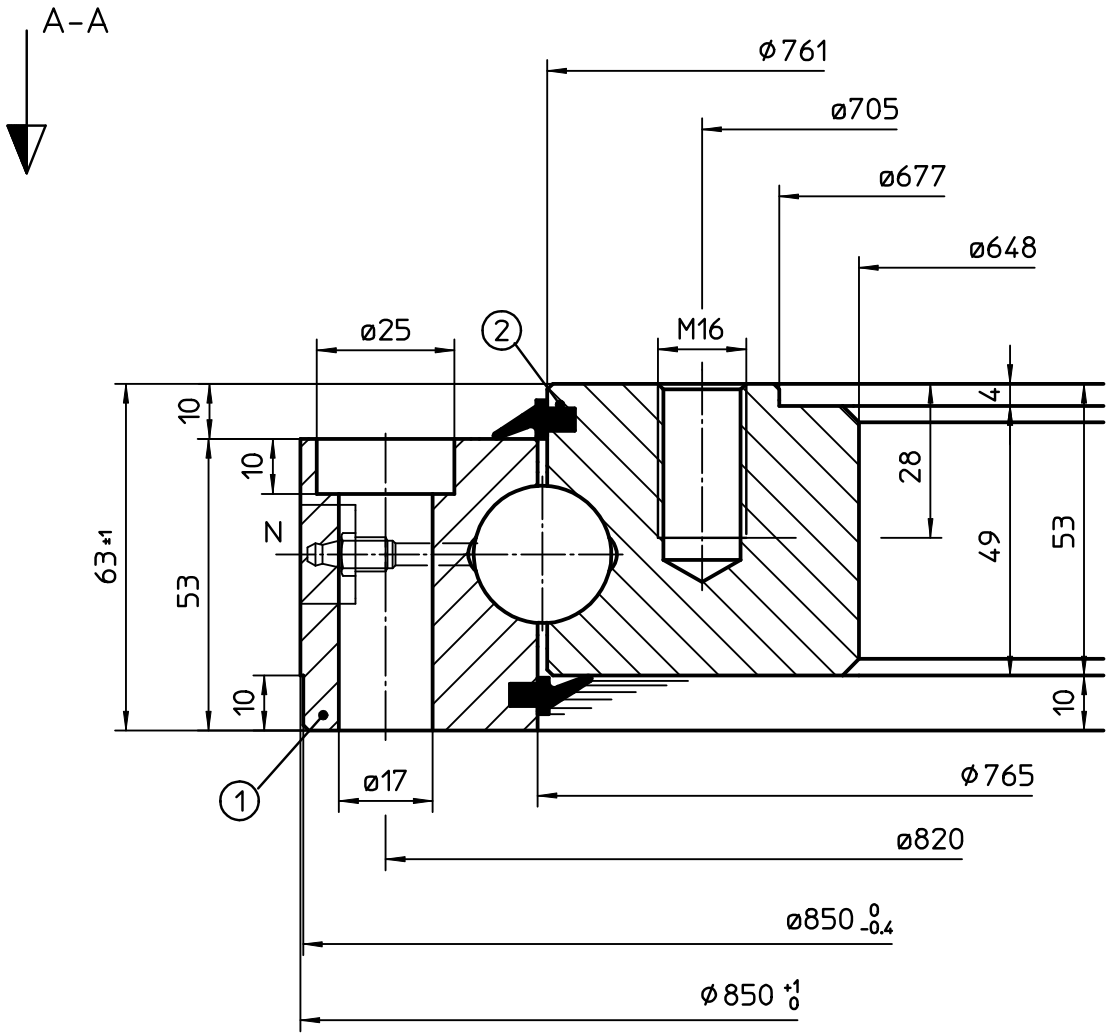

- DENTATURA - GEAR -		
Modulo - Module	m	
Numero denti - Nr of teeth	z	
Angolo pressione - Pressure angle	α	
Correzione - Addendum modification	xm	
Diametro Primitivo - Pitch diameter	Dp	
Troncatura - Truncation	Km	
Misura cordale Measurement on teeth	n° Denti Teeth	
	Ø Cilindri Cylinder	
Forza periferica sul dente Tangential tooth load — Normale - normal	kN	
Forza periferica sul dente Tangential tooth load — Massimo - Maximum	kN	

Fori fissaggio Interno-inner	2	24	Equidistanti
Mouting holes Esterno-outer	1	24	Equally spaced

N/N1 Fori ingrassaggio - Grease holes
N°2 M6 a 180°

T/T1 :Posizione tappo e/o raccordo di tempra
:Position of load plug and/or hardness gap

Materiale - Material	Stato del materiale Material treatment	
UNI EN 10083-1/2 09.98		
C45	Bonificato Quenched & Tempered	2
C45	Normalizzato Normalized	1

PISTE RETTIFICATE

Quote senza tolleranza Dimension without tollerance UNI EN 22768-1/2 11.96

Misure in Dimension in	Peso - Weight	Sostituisce Replaces	
mm	~93Kg.		Rev. 1
Data - Date	Disegnato - Drawn	Visto - Approved	Scala - Scale
11/09/01	CRISTIAN P.		1:1

Codice-Code
VS085A04

LA LEONESSA
Carpenedolo (Brescia) ITALY
Tel. 0309965435
Fax 0309965629
WWW.LaLeonessa.it

CUSCINETTO SLEW RING
CB-S-0850-A-2-01